Teken opdracht 1 AutoCad

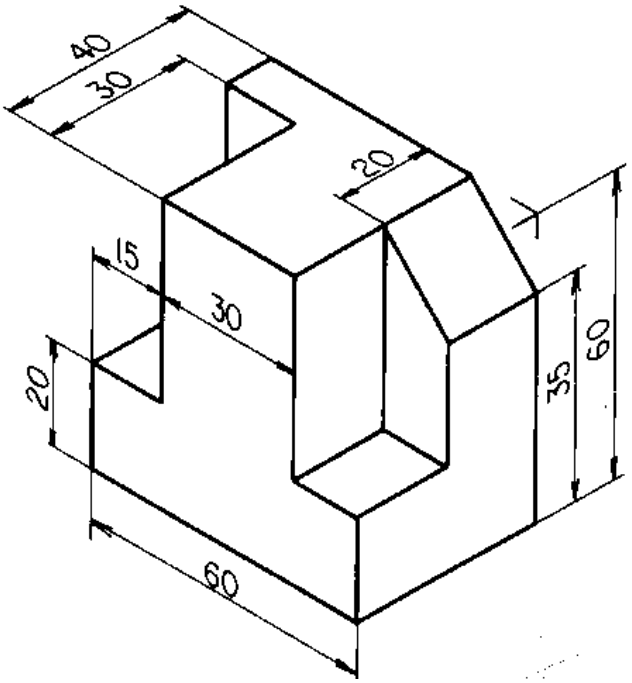

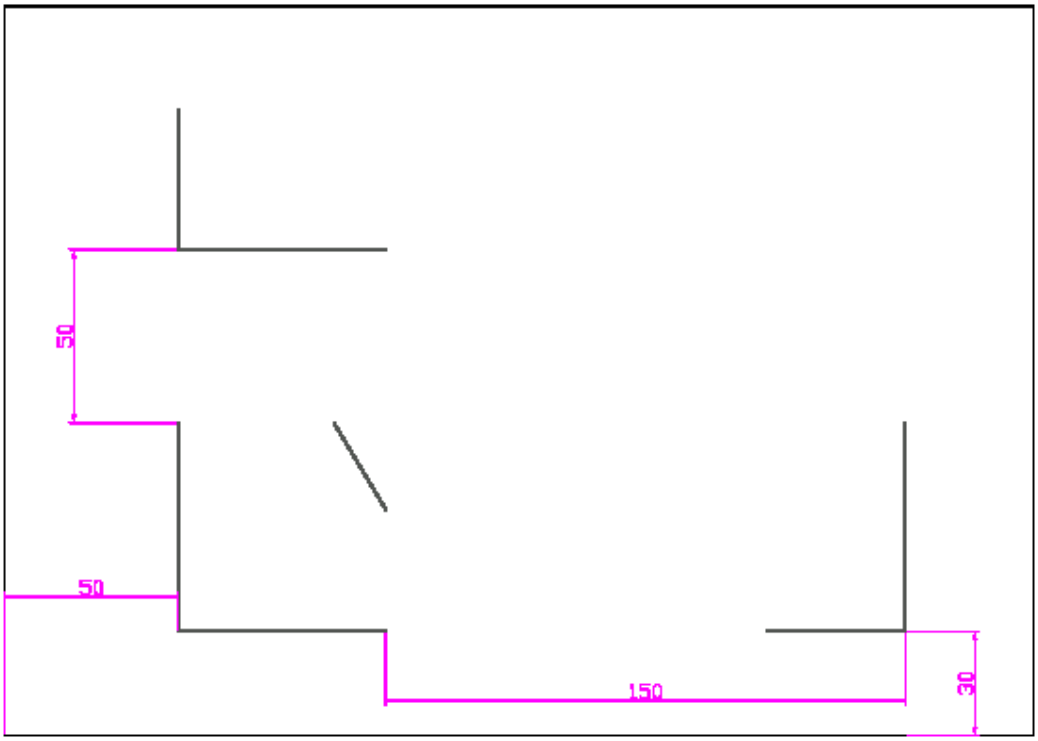

Teken het voor-, boven- en rechterzijaanzicht in AutoCad, gebruik het tekenformaat A4-verticaal (liggend)