# TIMER CONTASECONDI PER BROMOGRAFO

**VISTA PISTE LATO SALDATURA**

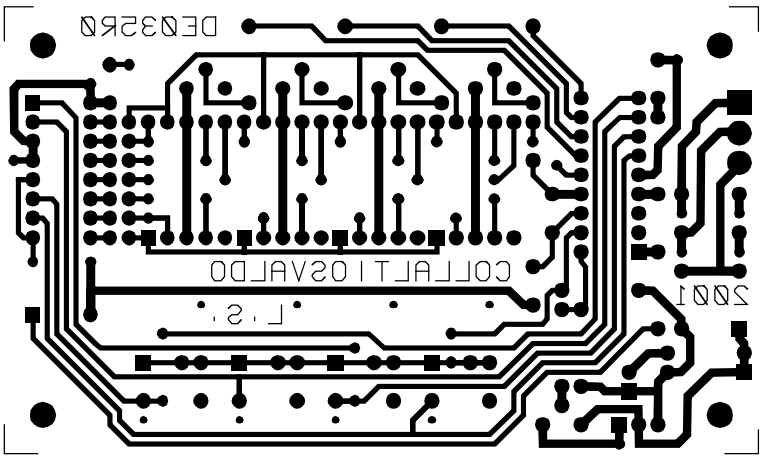

**PISTE LATO COMPONENTI**

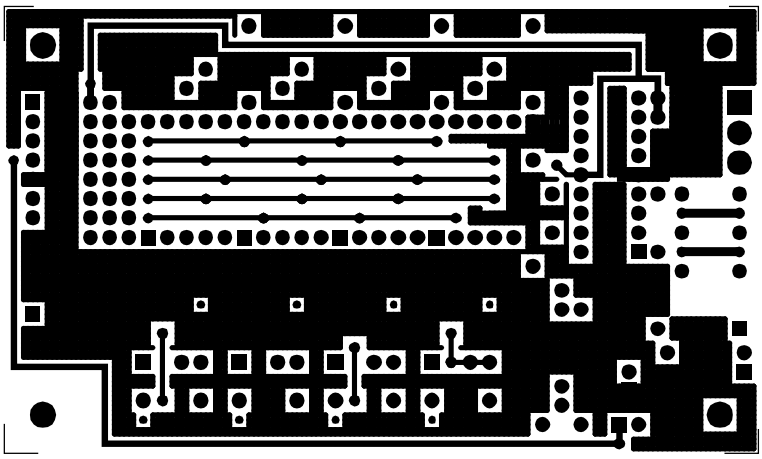

**PIANO MONTAGGIO COMPONENTI**

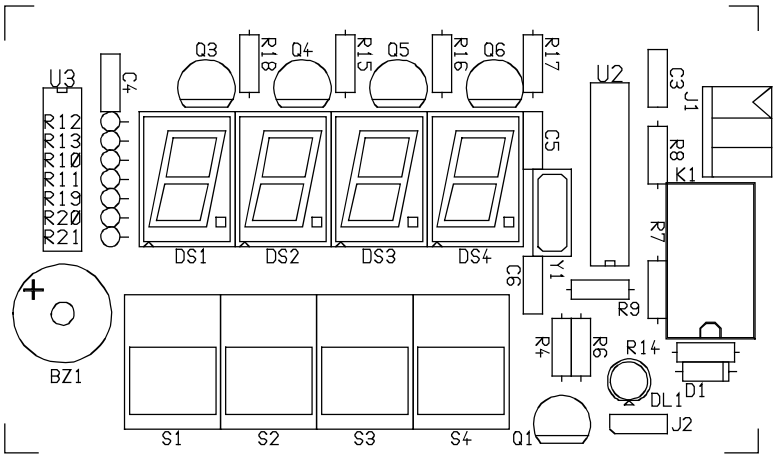

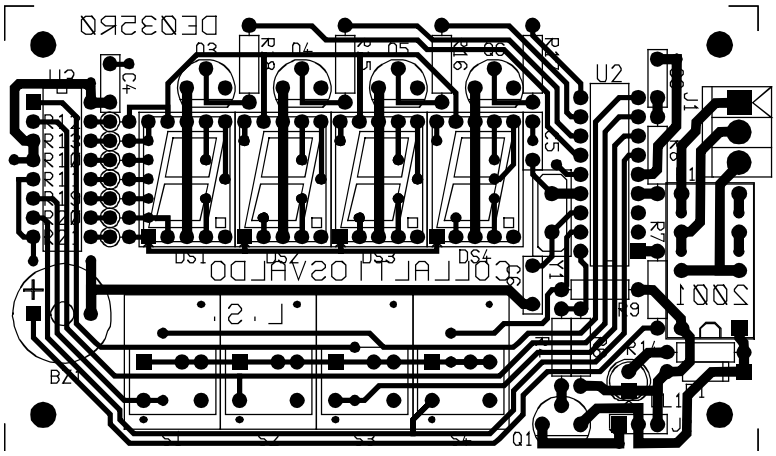
**ASSIEME PISTE SALDATURA+ COMPONENTI**